Design for art

Wszystkie konfiguracje drzwi, paneli naświetli przedstawione katalogu są dostępne w poniższych wariantach szprosów. SteelA-W1 – wersja bez szprosow. SteelA-W4 – szprosy dzielące szybę na 4 równe części, SteeA-W4P – szprosy dzielące szybę na 4 części plus panel dolny. SteeA-W6P - szprosy dzielące szybę na 6 części plus panel dolny. SteelA-W8 – szprosy dzielące szybę na 8 równych części.

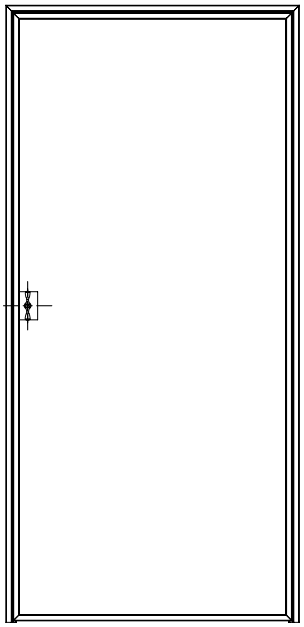

SteelA-W1

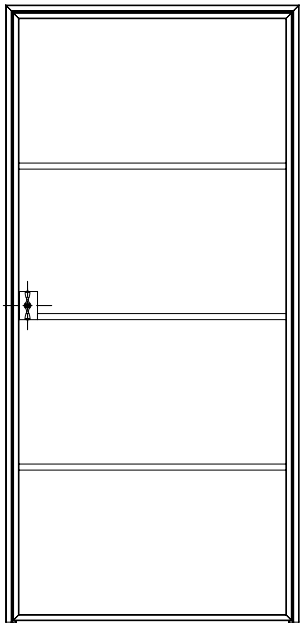

SteelA-W4

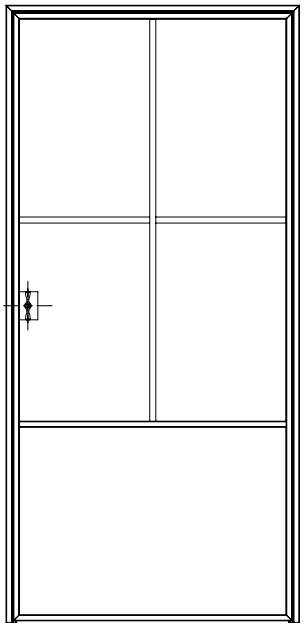

SteelA-W4P

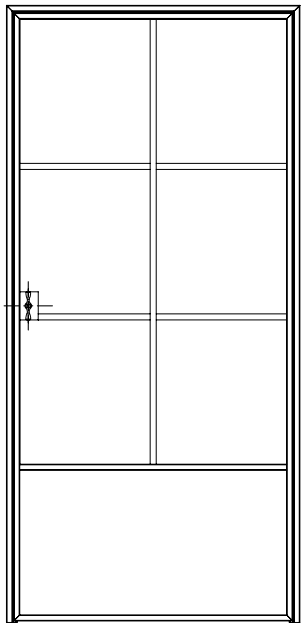

SteelA-W6P

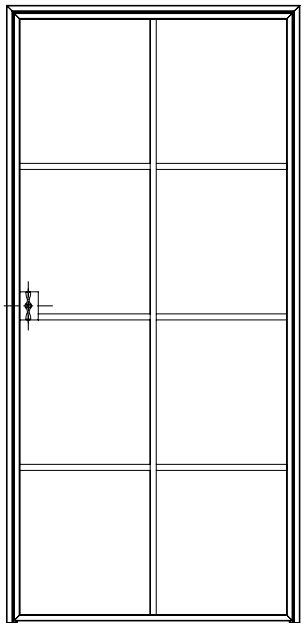

SteelA-W8

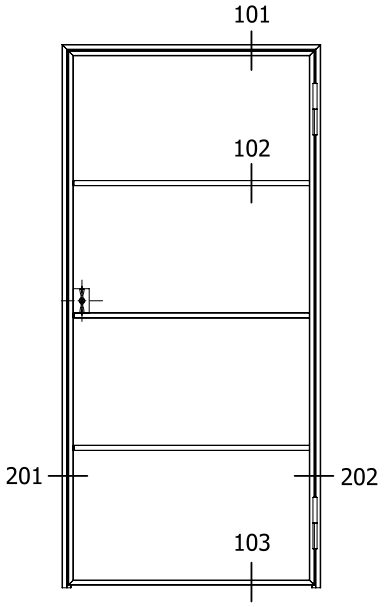

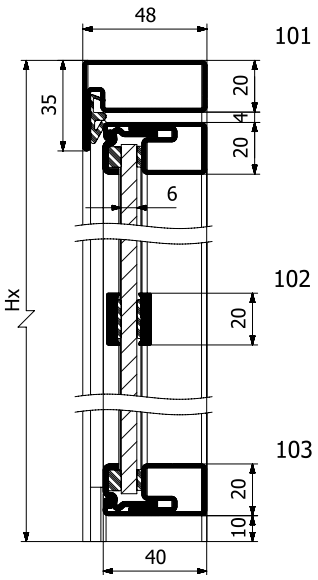

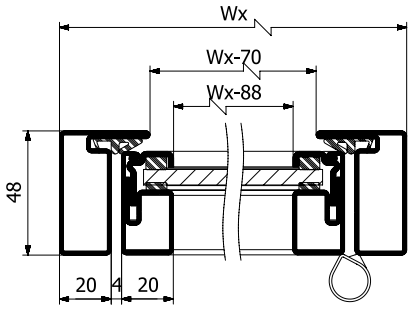

OPIS	SZEROKOŚĆ [mm]	WYSOKOŚĆ [mm]
Zakres wymiarów konstrukcji „x”	W_X = 500 - 3000	H_X = 5000 - 3000
Wymiar otworu w murze (mur nieobrobiony)	$W_O = W_X + 10$	$H_O = H_X + 10$
Wymiar otworu w murze (mur po tynkowaniu)	$W_O = W_X + 5$	$H_O = H_O + 5$

LEGENDA:

W_O - szerokość otworu w murze/ korytarzu

H_O - wysokość otworu w murze/ korytarzu

W_D - szerokość drzwi

W_X - dowolna wartość wymiarowa*

H_X - dowolna wartość wymiarowa*

W_P - szerokość paneli

* Ograniczenia wymiarowe uzależnione od warunków zabudowy. Nietypowe wymiary konstrukcji wymagają potwierdzenia.

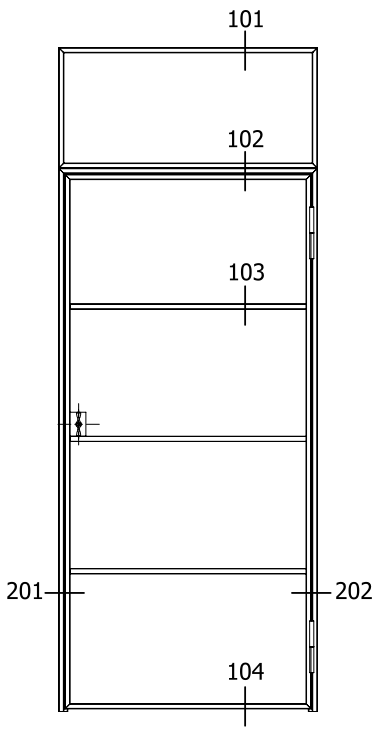

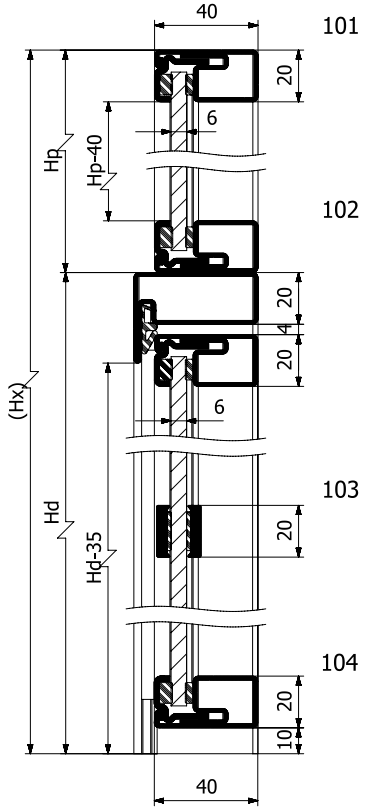

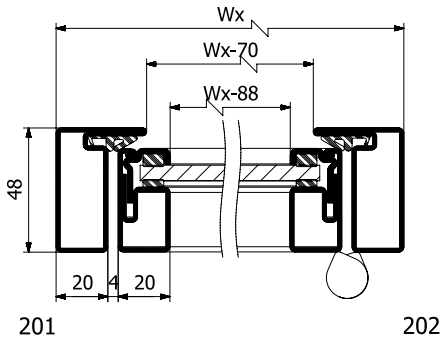

OPIS	SZEROKOŚĆ [mm]	WYSOKOŚĆ [mm]
Zakres wymiarów konstrukcji „x”	W_X = 500 - 3000	H_X = 5000 - 3000
Wymiar otworu w murze (mur nieobrobiony)	$W_O = W_X + 10$	$H_O = H_X + 10$
Wymiar otworu w murze (mur po tynkowaniu)	$W_O = W_X + 5$	$H_O = H_O + 5$

LEGENDA:

W_O - szerokość otworu w murze/ korytarzu

H_O - wysokość otworu w murze/ korytarzu

W_D - szerokość drzwi

H_D - wysokość drzwi

W_X - dowolna wartość wymiarowa*

H_X - dowolna wartość wymiarowa*

W_P - szerokość paneli

H_D - wysokość panela/ naświetla

* Ograniczenia wymiarowe uzależnione od warunków zabudowy. Nietypowe wymiary konstrukcji wymagają potwierdzenia.

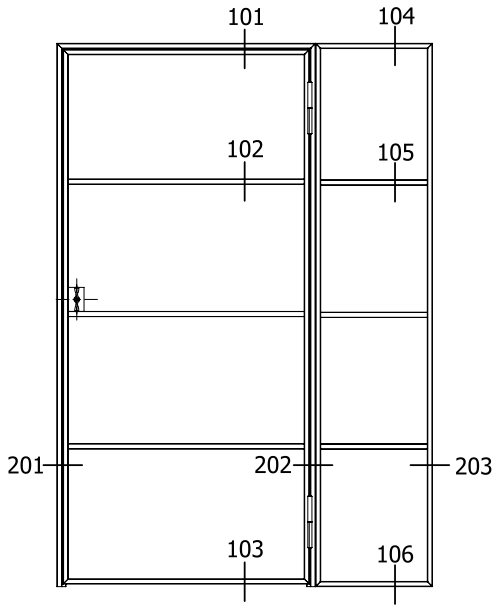

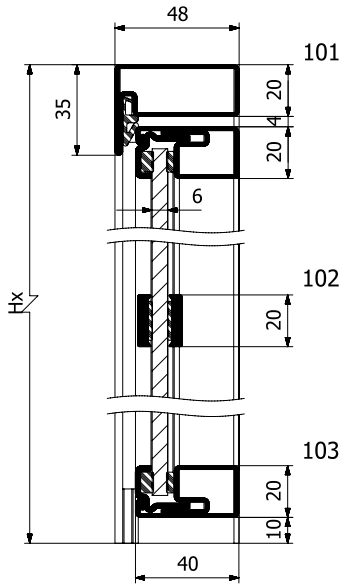

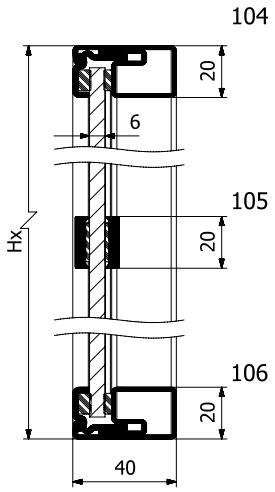

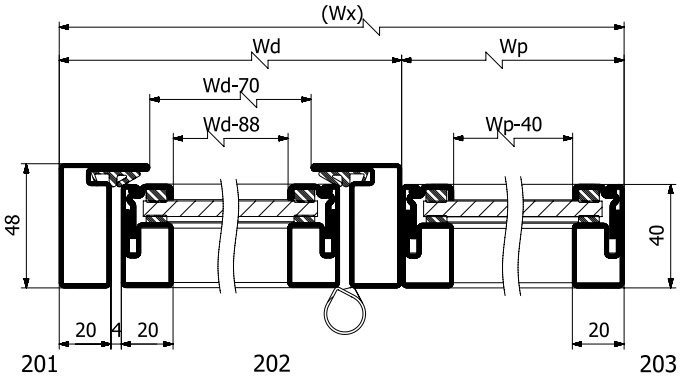

OPIS	SZEROKOŚĆ [mm]	WYSOKOŚĆ [mm]
Zakres wymiarów konstrukcji „x”	W_X = 500 - 3000	H_X = 5000 - 3000
Wymiar otworu w murze (mur nieobrobiony)	$W_O = W_X + 10$	$H_O = H_X + 10$
Wymiar otworu w murze (mur po tynkowaniu)	$W_O = W_X + 5$	$H_O = H_O + 5$

LEGENDA:

W_O - szerokość otworu w murze/ korytarzu

H_O - wysokość otworu w murze/ korytarzu

W_D - szerokość drzwi

W_X - dowolna wartość wymiarowa*

H_X - dowolna wartość wymiarowa*

W_P - szerokość paneli

* Ograniczenia wymiarowe uzależnione od warunków zabudowy. Nietypowe wymiary konstrukcji wymagają potwierdzenia.

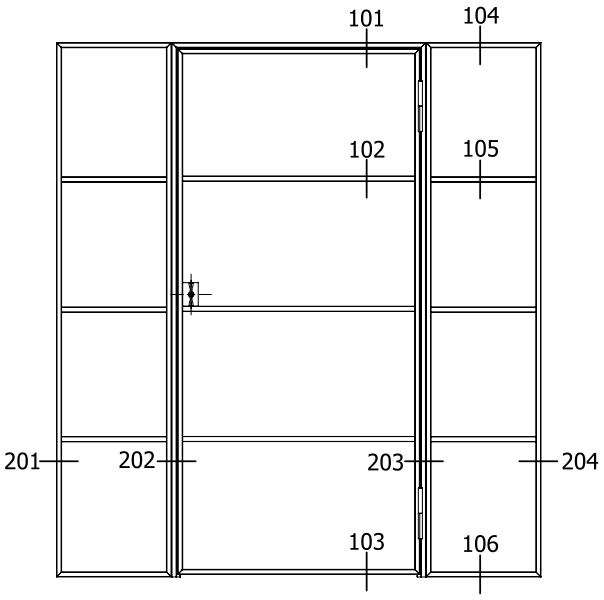

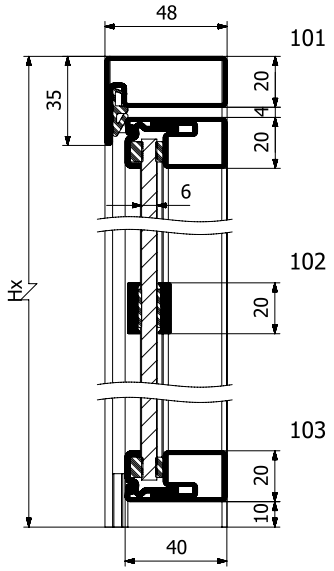

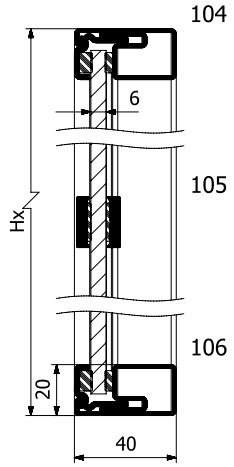

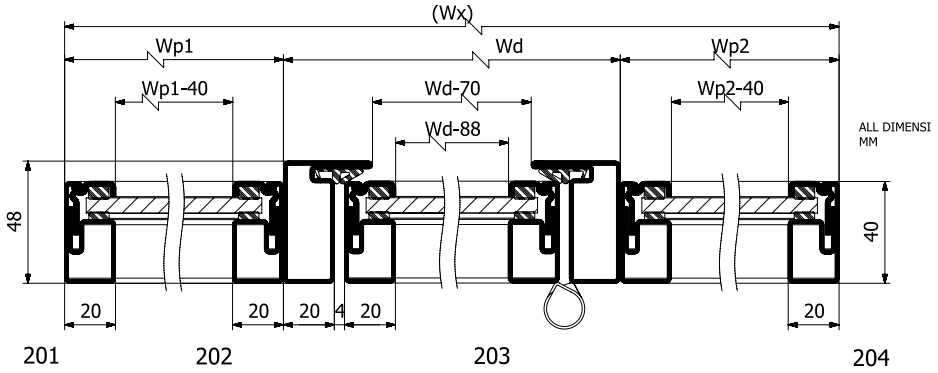

OPIS	SZEROKOŚĆ [mm]	WYSOKOŚĆ [mm]
Zakres wymiarów konstrukcji „x”	W_X = 500 - 3000	H_X = 5000 - 3000
Wymiar otworu w murze (mur nieobrobiony)	$W_O = W_X + 10$	$H_O = H_X + 10$
Wymiar otworu w murze (mur po tynkowaniu)	$W_O = W_X + 5$	$H_O = H_O + 5$

LEGENDA:

W_O - szerokość otworu w murze/ korytarzu

H_O - wysokość otworu w murze/ korytarzu

W_D - szerokość drzwi

W_X - dowolna wartość wymiarowa*

H_X - dowolna wartość wymiarowa*

W_P - szerokość paneli

* Ograniczenia wymiarowe uzależnione od warunków zabudowy. Nietypowe wymiary konstrukcji wymagają potwierdzenia.

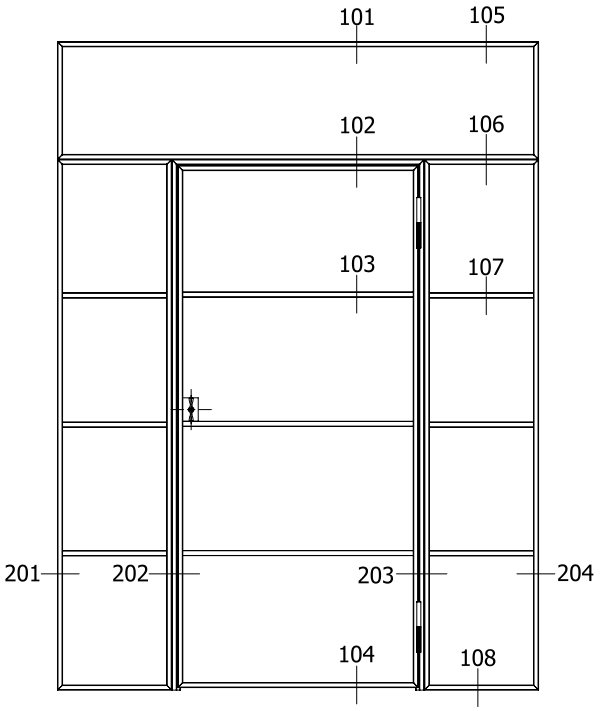

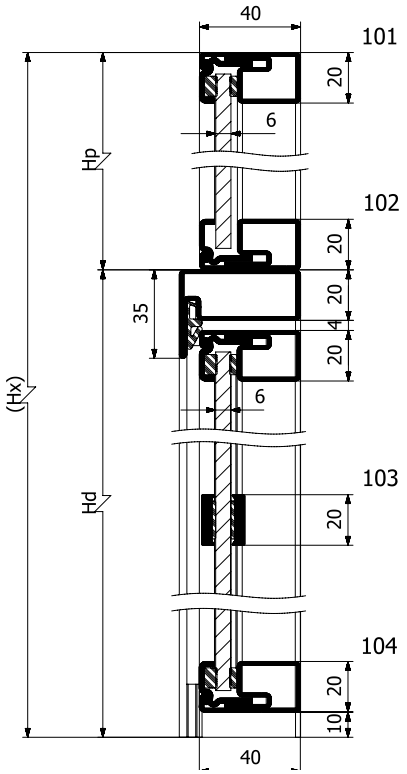

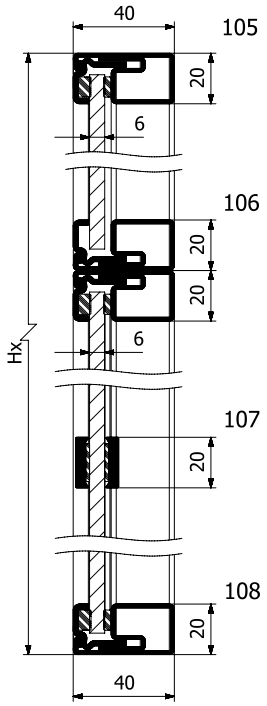

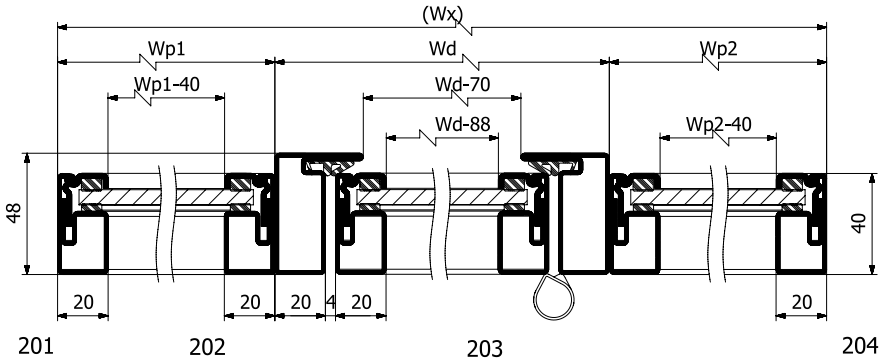

OPIS	SZEROKOŚĆ [mm]	WYSOKOŚĆ [mm]
Zakres wymiarów konstrukcji „x”	W_X = 500 - 3000	H_X = 5000 - 3000
Wymiar otworu w murze (mur nieobrobiony)	$W_O = W_X + 10$	$H_O = H_X + 10$
Wymiar otworu w murze (mur po tynkowaniu)	$W_O = W_X + 5$	$H_O = H_O + 5$

LEGENDA:

W_O - szerokość otworu w murze/ korytarzu

H_O - wysokość otworu w murze/ korytarzu

W_D - szerokość drzwi

H_D - wysokość drzwi

W_X - dowolna wartość wymiarowa*

H_X - dowolna wartość wymiarowa*

W_P - szerokość paneli

H_D - wysokość panela/ naświetla

* Ograniczenia wymiarowe uzależnione od warunków zabudowy. Nietypowe wymiary konstrukcji wymagają potwierdzenia.

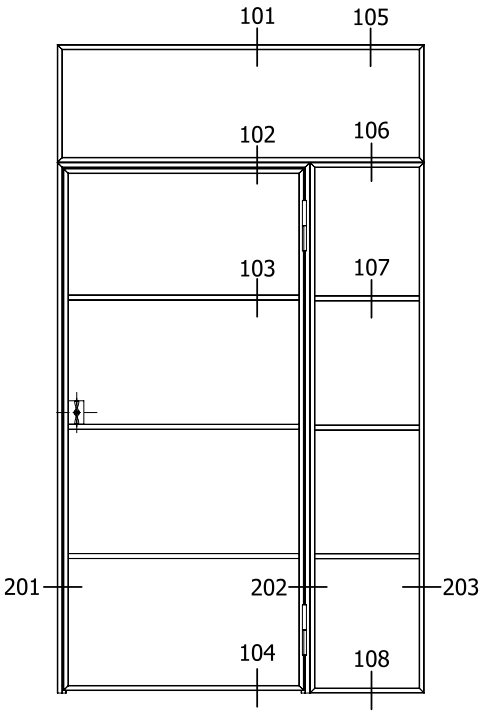

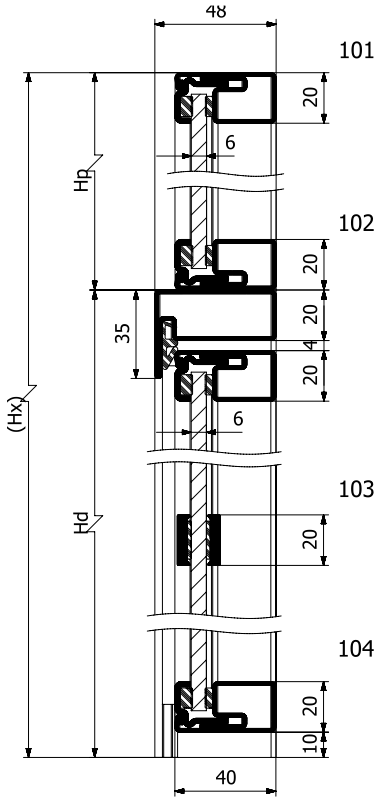

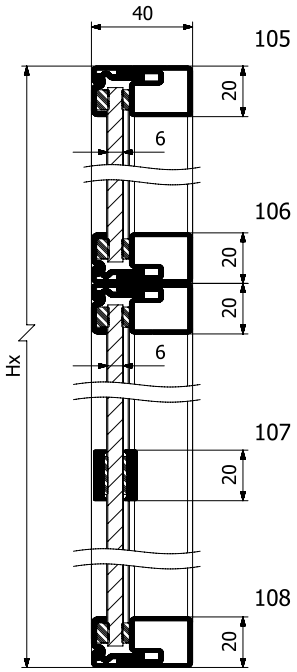

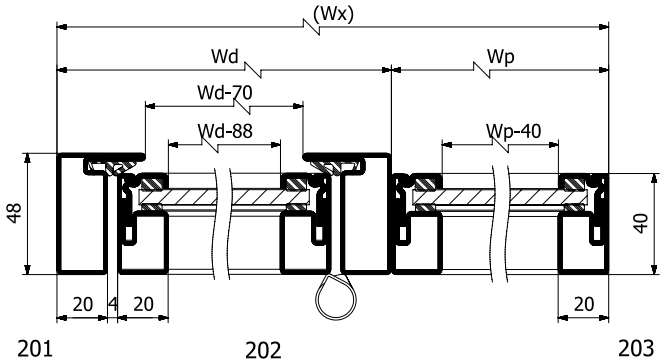

OPIS	SZEROKOŚĆ [mm]	WYSOKOŚĆ [mm]
Zakres wymiarów konstrukcji „x”	W_X = 500 - 3000	H_X = 5000 - 3000
Wymiar otworu w murze (mur nieobrobiony)	$W_O = W_X + 10$	$H_O = H_X + 10$
Wymiar otworu w murze (mur po tynkowaniu)	$W_O = W_X + 5$	$H_O = H_O + 5$

LEGENDA:

W_O - szerokość otworu w murze/ korytarzu

H_O - wysokość otworu w murze/ korytarzu

W_D - szerokość drzwi

H_D - wysokość drzwi

W_X - dowolna wartość wymiarowa*

H_X - dowolna wartość wymiarowa*

W_P - szerokość paneli

H_D - wysokość panela/ naświetla

* Ograniczenia wymiarowe uzależnione od warunków zabudowy. Nietypowe wymiary konstrukcji wymagają potwierdzenia.

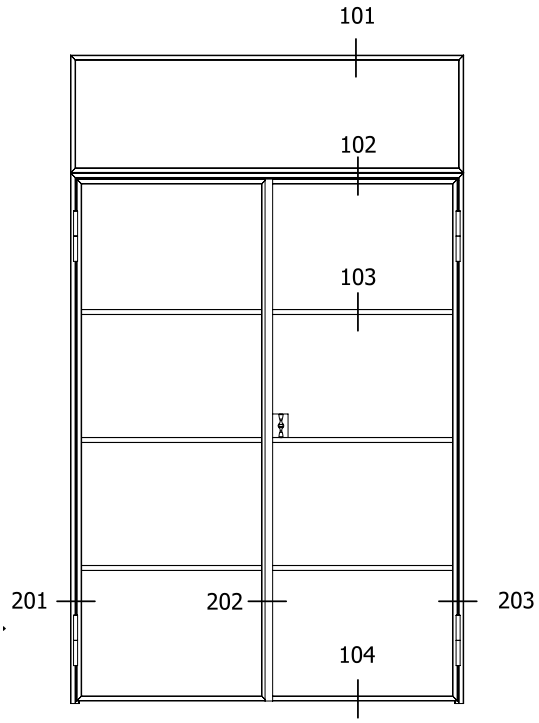

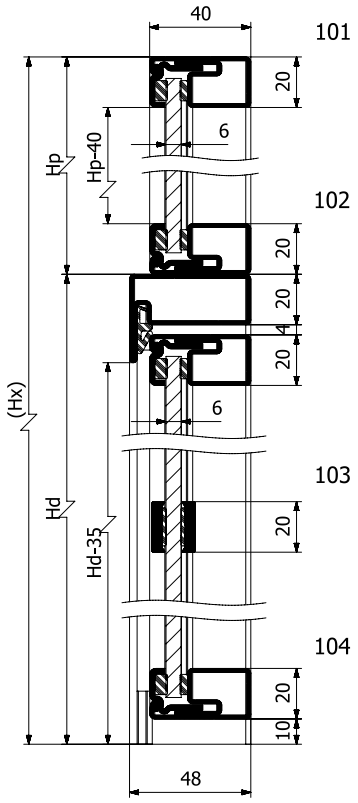

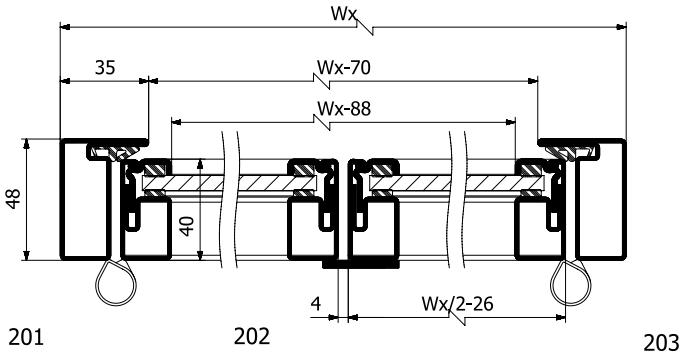

OPIS	SZEROKOŚĆ [mm]	WYSOKOŚĆ [mm]
Zakres wymiarów konstrukcji „x”	W_X = 500 - 3000	H_X = 5000 - 3000
Wymiar otworu w murze (mur nieobrobiony)	$W_O = W_X + 10$	$H_O = H_X + 10$
Wymiar otworu w murze (mur po tynkowaniu)	$W_O = W_X + 5$	$H_O = H_O + 5$

LEGENDA:

W_O - szerokość otworu w murze/ korytarzu

H_O - wysokość otworu w murze/ korytarzu

W_D - szerokość drzwi

H_D - wysokość drzwi

W_X - dowolna wartość wymiarowa*

H_X - dowolna wartość wymiarowa*

W_P - szerokość paneli

H_D - wysokość panela/ naświetla

* Ograniczenia wymiarowe uzależnione od warunków zabudowy. Nietypowe wymiary konstrukcji wymagają potwierdzenia.

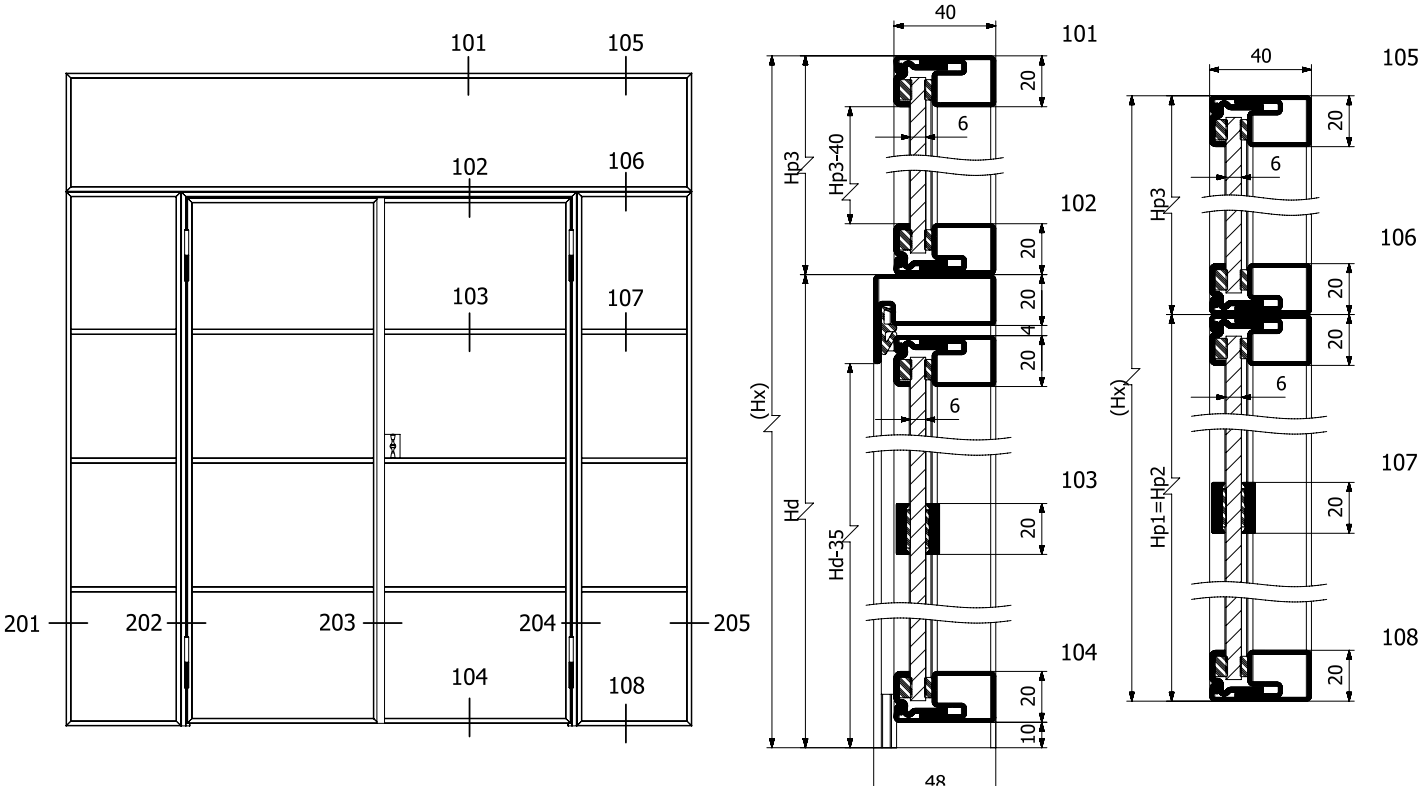

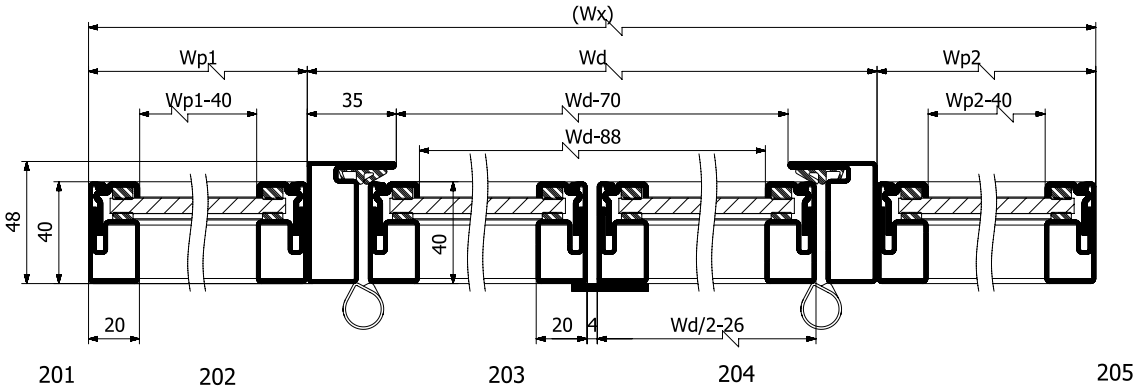

OPIS	SZEROKOŚĆ [mm]	WYSOKOŚĆ [mm]
Zakres wymiarów konstrukcji „x”	W_X = 500 - 3000	H_X = 5000 - 3000
Wymiar otworu w murze (mur nieobrobiony)	$W_O = W_X + 10$	$H_O = H_X + 10$
Wymiar otworu w murze (mur po tynkowaniu)	$W_O = W_X + 5$	$H_O = H_O + 5$

LEGENDA:

W_O - szerokość otworu w murze/ korytarzu

H_O - wysokość otworu w murze/ korytarzu

W_D - szerokość drzwi

H_D - wysokość drzwi

W_X - dowolna wartość wymiarowa*

H_X - dowolna wartość wymiarowa*

W_P - szerokość paneli

H_D - wysokość panela/ naświetla

* Ograniczenia wymiarowe uzależnione od warunków zabudowy. Nietypowe wymiary konstrukcji wymagają potwierdzenia.

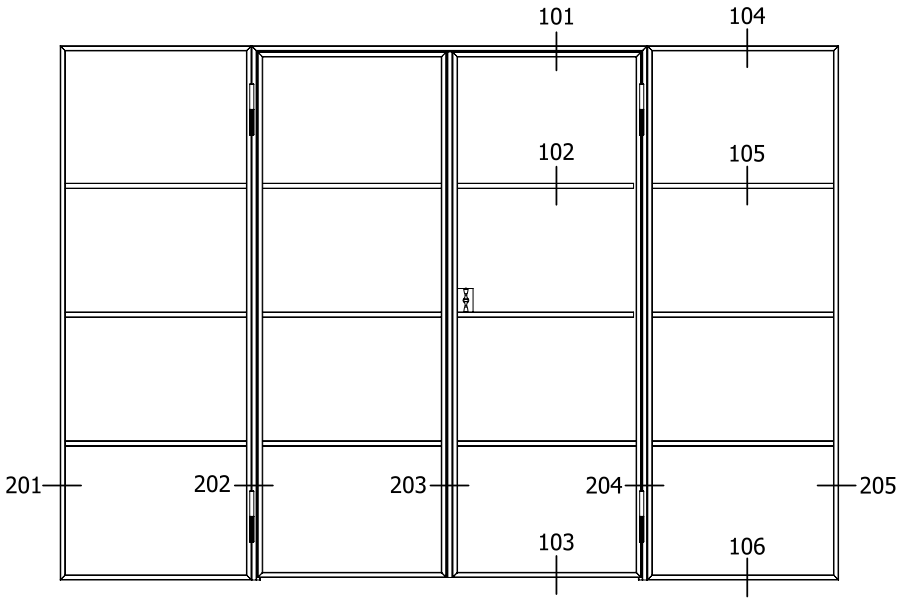

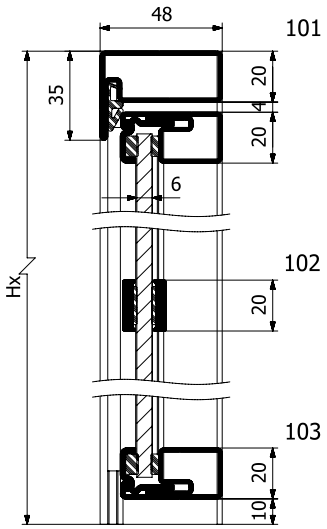

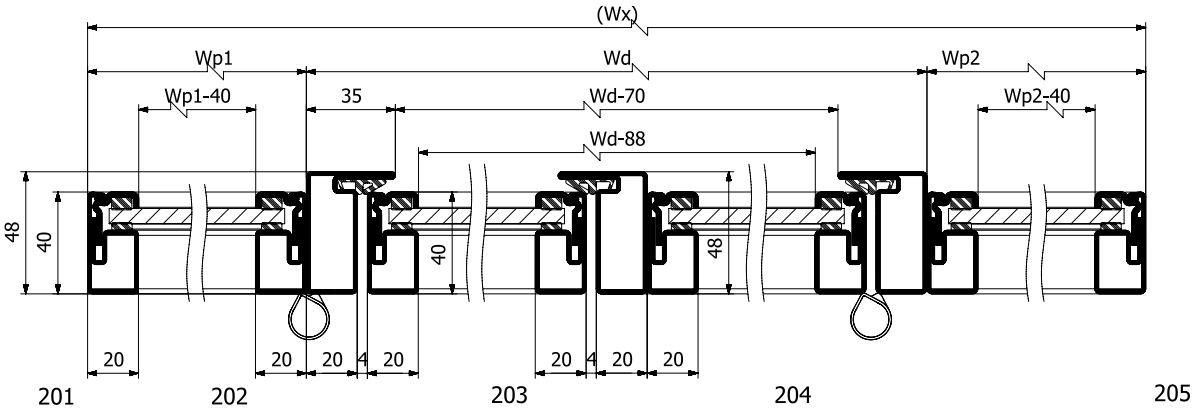

OPIS	SZEROKOŚĆ [mm]	WYSOKOŚĆ [mm]
Zakres wymiarów konstrukcji „x”	W_X = 500 - 3000	H_X = 5000 - 3000
Wymiar otworu w murze (mur nieobrobiony)	$W_O = W_X + 10$	$H_O = H_X + 10$
Wymiar otworu w murze (mur po tynkowaniu)	$W_O = W_X + 5$	$H_O = H_O + 5$

LEGENDA:

W_O - szerokość otworu w murze/ korytarzu

H_O - wysokość otworu w murze/ korytarzu

W_D - szerokość drzwi

W_X - dowolna wartość wymiarowa*

H_X - dowolna wartość wymiarowa*

W_P - szerokość paneli

* Ograniczenia wymiarowe uzależnione od warunków zabudowy. Nietypowe wymiary konstrukcji wymagają potwierdzenia.

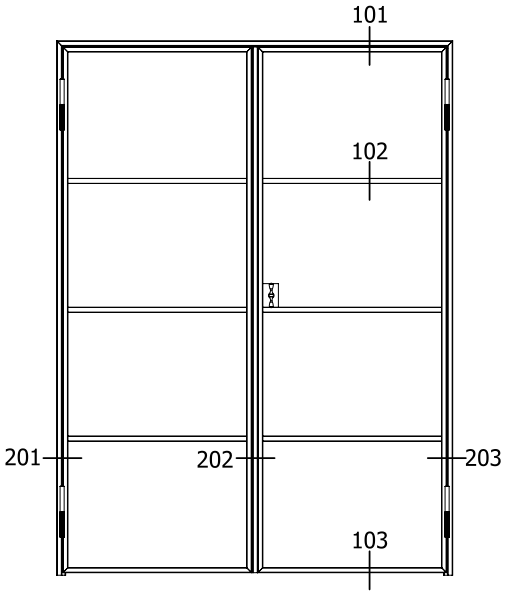

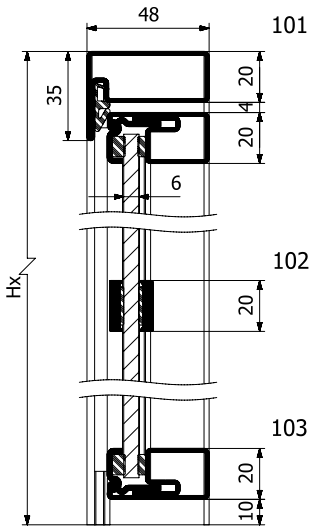

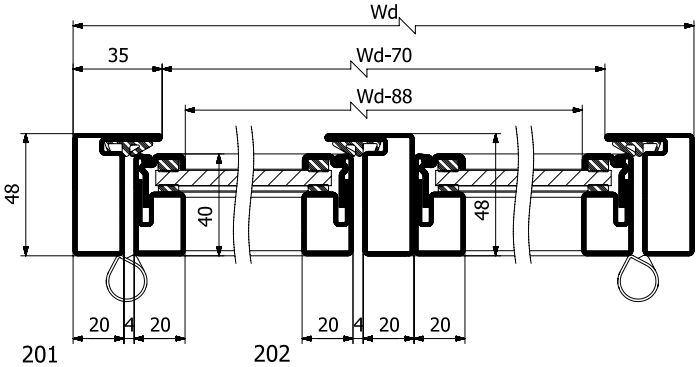

OPIS	SZEROKOŚĆ [mm]	WYSOKOŚĆ [mm]
Zakres wymiarów konstrukcji „x”	W_X = 500 - 3000	H_X = 5000 - 3000
Wymiar otworu w murze (mur nieobrobiony)	$W_O = W_X + 10$	$H_O = H_X + 10$
Wymiar otworu w murze (mur po tynkowaniu)	$W_O = W_X + 5$	$H_O = H_O + 5$

LEGENDA:

W_O - szerokość otworu w murze/ korytarzu

H_O - wysokość otworu w murze/ korytarzu

W_D - szerokość drzwi

W_X - dowolna wartość wymiarowa*

H_X - dowolna wartość wymiarowa*

W_P - szerokość paneli

* Ograniczenia wymiarowe uzależnione od warunków zabudowy. Nietypowe wymiary konstrukcji wymagają potwierdzenia.

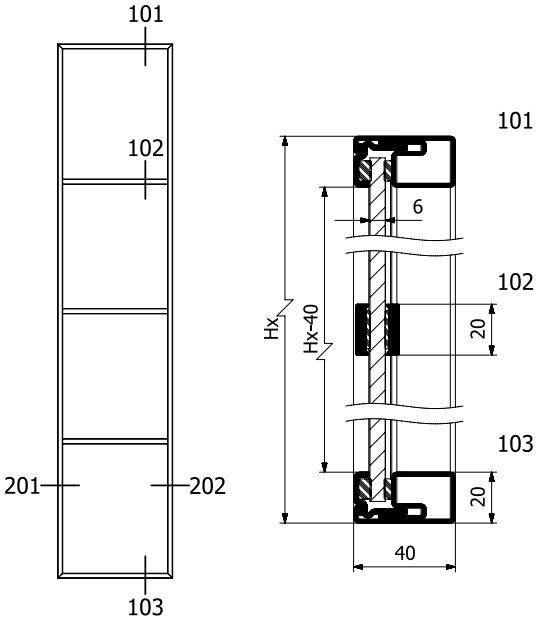

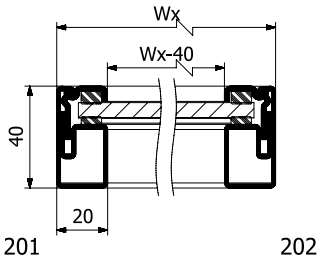

OPIS	SZEROKOŚĆ [mm]	WYSOKOŚĆ [mm]
Zakres wymiarów konstrukcji „x”	W_X = 500 - 3000	H_X = 5000 - 3000
Wymiar otworu w murze (mur nieobrobiony)	$W_O = W_X + 10$	$H_O = H_X + 10$
Wymiar otworu w murze (mur po tynkowaniu)	$W_O = W_X + 5$	$H_O = H_O + 5$

LEGENDA:

W_O - szerokość otworu w murze/ korytarzu

H_O - wysokość otworu w murze/ korytarzu

W_D - szerokość drzwi

W_X - dowolna wartość wymiarowa*

H_X - dowolna wartość wymiarowa*

W_P - szerokość paneli

* Ograniczenia wymiarowe uzależnione od warunków zabudowy. Nietypowe wymiary konstrukcji wymagają potwierdzenia.

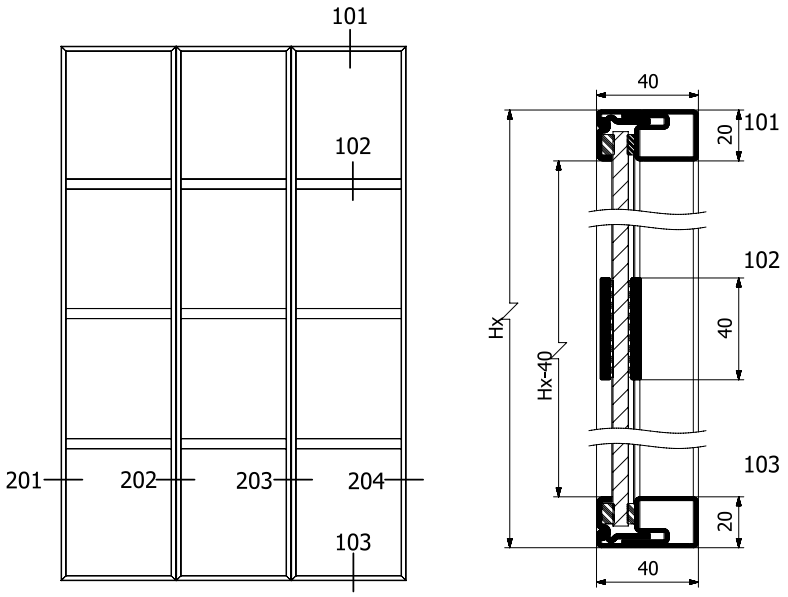

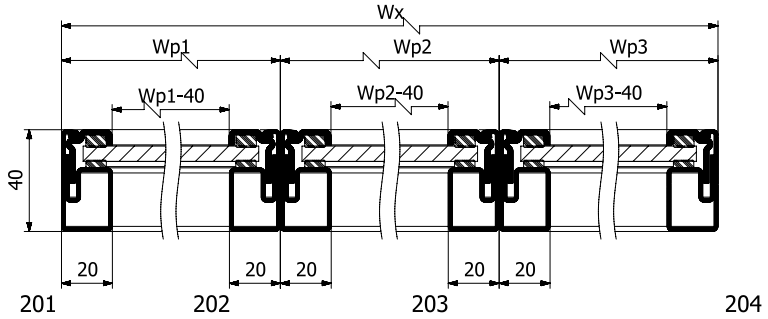

OPIS	SZEROKOŚĆ [mm]	WYSOKOŚĆ [mm]
Zakres wymiarów konstrukcji „x”	W_X = 500 - 3000	H_X = 5000 - 3000
Wymiar otworu w murze (mur nieobrobiony)	$W_O = W_X + 10$	$H_O = H_X + 10$
Wymiar otworu w murze (mur po tynkowaniu)	$W_O = W_X + 5$	$H_O = H_O + 5$

LEGENDA:

W_O - szerokość otworu w murze/ korytarzu

H_O - wysokość otworu w murze/ korytarzu

W_D - szerokość drzwi

W_X - dowolna wartość wymiarowa*

H_X - dowolna wartość wymiarowa*

W_P - szerokość paneli

* Ograniczenia wymiarowe uzależnione od warunków zabudowy. Nietypowe wymiary konstrukcji wymagają potwierdzenia.

CECHY TECHNICZNE

WARIANTY SZPROSÓW

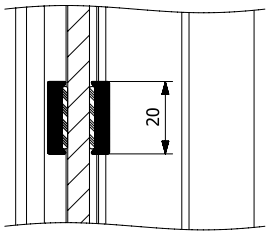

szpros „wiedeński” 20 mm

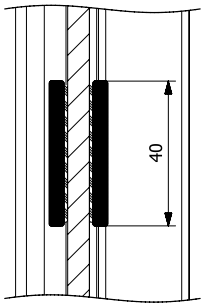

szpros konstrukcyjny 40 mm

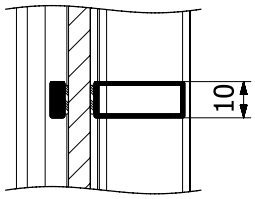

szpros konstrukcyjny 10 mm

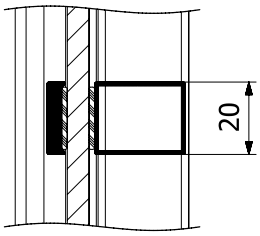

szpros konstrukcyjny 20 mm

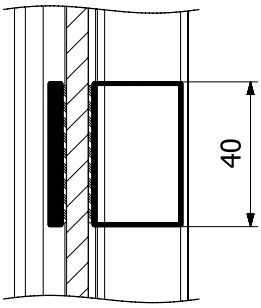

szpros konstrukcyjny 40 mm

PRZYKŁAD ZASTOSOWANIA
POŁĄCZENIA DRZWI DWUSKRZYDŁOWYCH

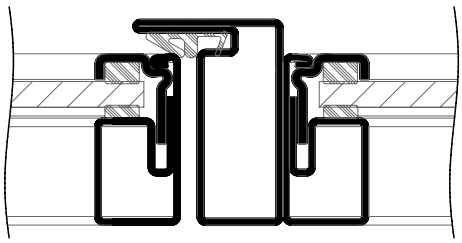

dodatkowy profil (standard)

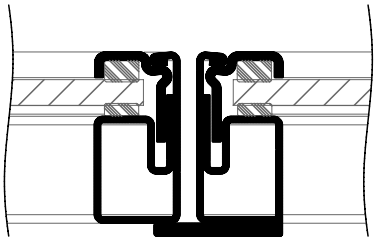

płaskownik (opcja)

WARUNKI ZABUDOWY

MONTAŻ ALTERNATYWNY DO WNĘKI DRZWI NA GOTOWO

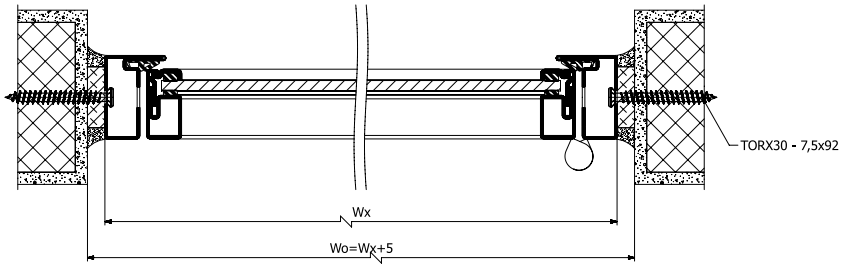

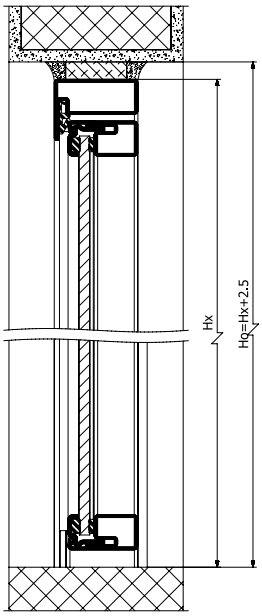

ZALECANY MONTAŻ DO NIEOBROBIONEJ WNĘKI DRZWI

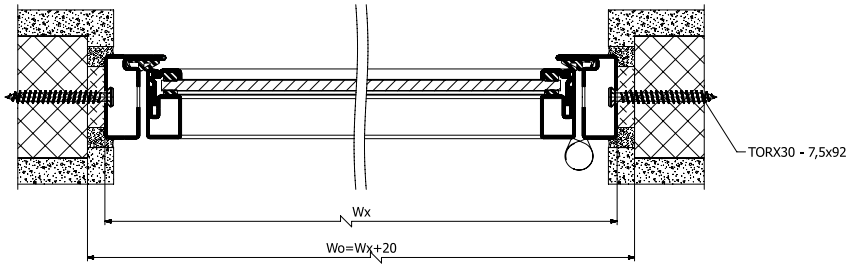

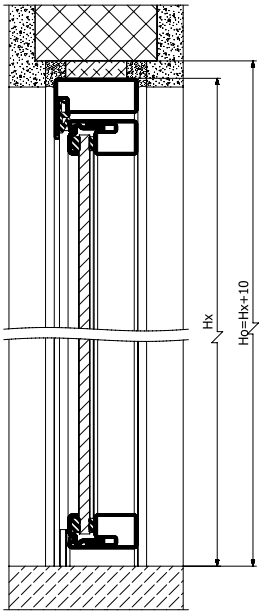

PG DOM

Kobylniki 35
62-065 Grodzisk Wlkp.
Tel: 601 149 224
NIP 995-02-43-609

biuro@pgdom.pl
www.pgdom.pl